仙台市配水系統図

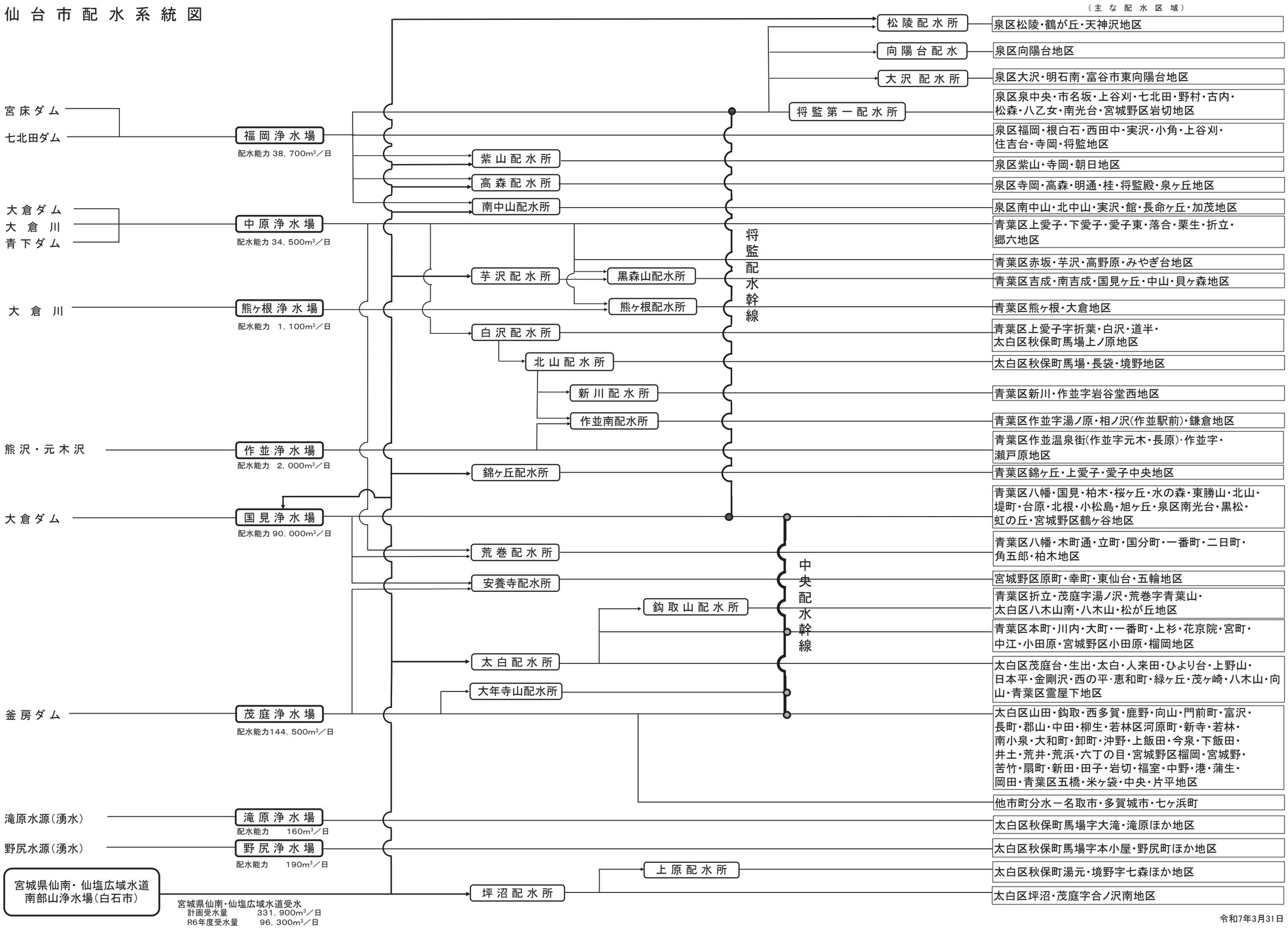

令和7年3月31日